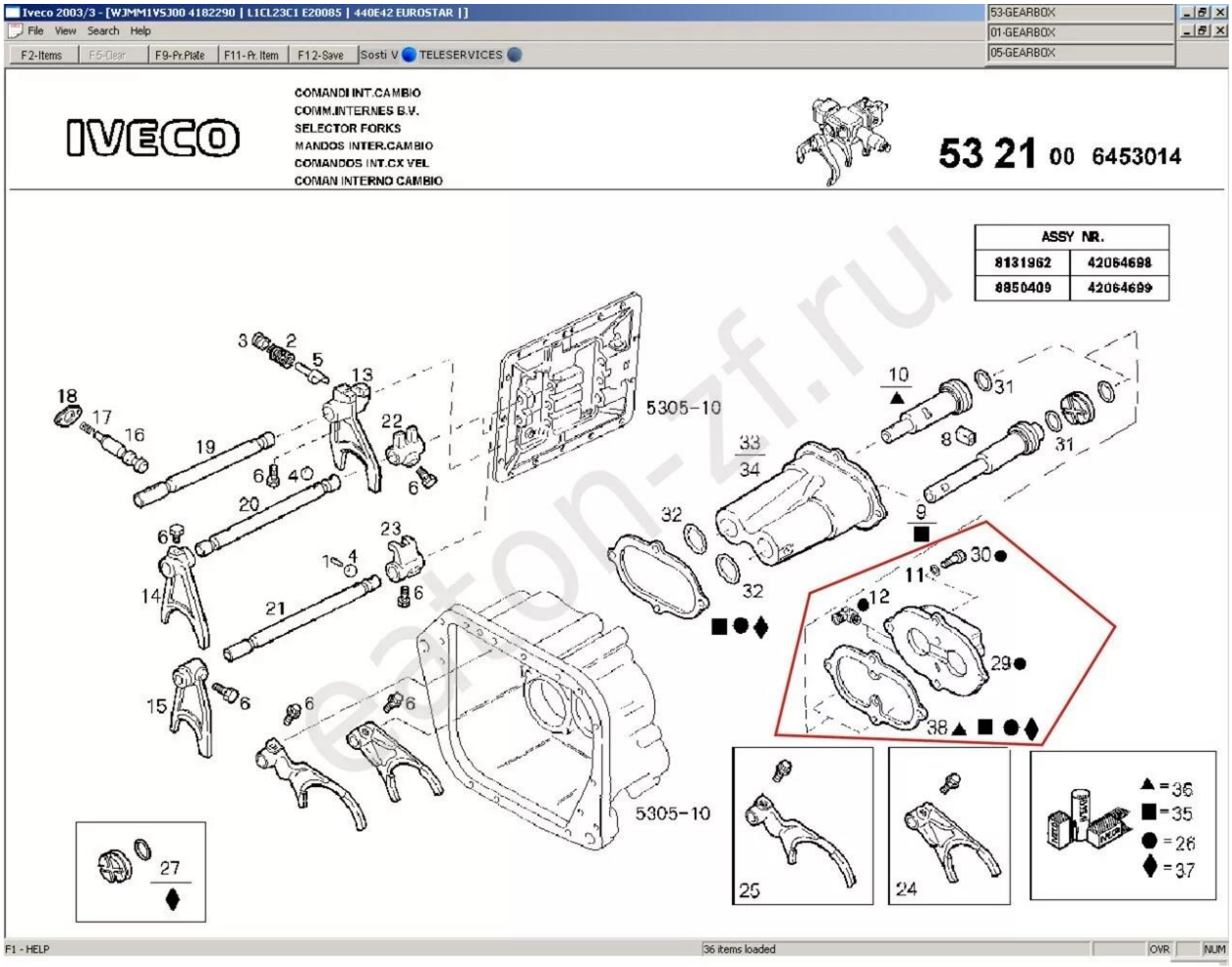Ремкомплект клапана управления 12-ти ступенчатой КПП EATON (Итон) TSO 11612